Mode d'emploi

HOME DELUXE
WIR MACHEN ZUHAUSE

Porte coulissante double en bois SOLIA

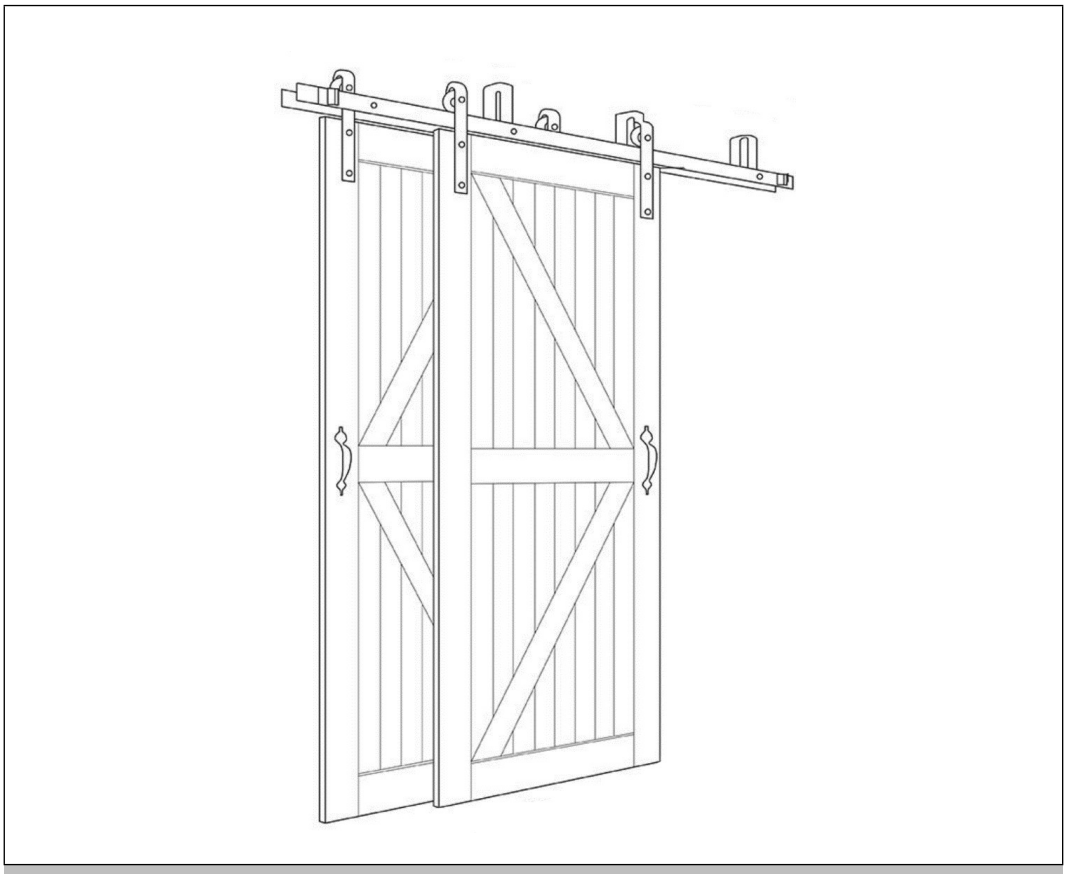

Mode d'emploi original

Conçu en Allemagne

IMPORTANT :
À CONSERVER POUR TOUTE RÉFÉRENCE ULTÉRIEURE. LIRE ATTENTIVEMENT !

Table des matières

1. Généralités 3
1.1. Aperçu des produits 3
1.2. Remarques générales 3
1.3. Garantie 3
2. Informations sur le mode d'emploi 4
2.1. Disponibilité du mode d'emploi 4
2.2. Groupes cibles du mode d'emploi 4
2.3. Informations sur la traduction 4
2.4. Explication des symboles 4
2.5. Généralités sur le mode d'emploi 4
2.6. Utilisation conforme à l'usage prévu 5
2.7. Consignes générales de sécurité 5
3. Caractéristiques du produit 6
3.1. Données techniques 6
3.2. Description du produit 6
4. Contenu de la livraison 7
5. Montage 9
5.1. Consignes de sécurité 9
5.2. Structure du produit 10
6. Application 14
6.1. Consignes de sécurité 24
6.2. Première mise en service 24
6.3. Exploitation 24
6.4. Lieu de stockage 24
7. Dépannage 25
8. Maintenance et entretien 25
8.1. Consignes de sécurité 25
9. Démontage 25
9.1. Consignes de sécurité 25

10. Élimination des déchets 26

Chère cliente, cher client

Nous te remercions d'avoir choisi un produit de **Home Deluxe GmbH**. Nous te souhaitons beaucoup de plaisir avec ta nouvelle porte coulissante double en bois SOLIA.

Le mode d'emploi t'aide à monter, à mettre en service, à utiliser et à entretenir le produit. Le mode d'emploi et les consignes de sécurité doivent être lus attentivement et en permanence. Respecte ces consignes afin d'éviter tout danger.

1. Généralités

1.1. Aperçu des produits

modèle :

Porte coulissante double en bois SOLIA 205 x 90	ID d'article : 20682	|	ID de la variante : 49679
Porte coulissante double en bois SOLIA 205 x 105	ID d'article : 20685	|	ID de la variante : 49682

1.2. Remarques générales

Pour répondre à nos exigences, nous améliorons constamment la qualité, simplifions le montage, l'utilisation ou adaptons les produits aux souhaits des clients. En raison de ces changements, la version actuelle du mode d'emploi se trouve sur notre site Internet.

La désignation "produit" est utilisée dans le mode d'emploi de la "porte coulissante en bois double SOLIA". se tourne.

1.3. Garantie

Les droits légaux de responsabilité pour vices et de garantie s'appliquent à partir de la date d'achat.
Home Deluxe GmbH décline toute responsabilité pour les dommages dus au non-respect du mode d'emploi. Les réclamations résultant d'un montage ou d'une utilisation non conforme sont exclues de la garantie. En cas de défaut du produit, adresse-toi par écrit à notre service clientèle via le formulaire de contact sur notre site Internet, en indiquant le nom du produit, le numéro de série et une photo de la plaque signalétique :

Home Deluxe GmbH
Schanzeweg 2
32312 Lübbecke
Allemagne
Tél. : +49 (0)5743 6181-0
www.home-deluxe-gmbh.de

Si tu as d'autres questions, notre service clientèle se tient à ta disposition via le formulaire de contact.

2. Informations sur le mode d'emploi

2.1. Disponibilité du mode d'emploi

Le mode d'emploi fait partie intégrante du produit et doit être conservé dans son intégralité et à proximité immédiate du produit.

2.2. Groupes cibles du mode d'emploi

Le mode d'emploi doit être lu et respecté par toute personne impliquée dans l'une des activités ou l'utilisation suivantes :

- Déballage
- Montage / Installation
- Mise en service / fonctionnement
- Maintenance / contrôle / entretien
- Dépannage / réparation
- Élimination

2.3. Informations sur la traduction

Le mode d'emploi original a été rédigé en allemand. Pour toute autre langue disponible, il s'agit d'une traduction de la version allemande.

2.4. Explication des symboles

Symbole	Explication des symboles
	**AVERTISSEMENT** Ce symbole indique les dangers potentiels pouvant entraîner des blessures graves ou mortelles. Avant de procéder au montage ou à l'utilisation, il faut lire la remarque correspondante.
	**INFO** Ce symbole donne des indications importantes et signale des dommages matériels. Prenez-en connaissance avant d'effectuer l'étape de montage ou d'application correspondante afin de comprendre les problèmes et d'éviter les dommages.
	**Utiliser uniquement à l'intérieur** Ce symbole indique que le produit ne doit être utilisé qu'à l'intérieur.
	**Lire le mode d'emploi** Le symbole indique qu'il faut lire attentivement le mode d'emploi avant de procéder au montage/à l'installation et/ou à l'utilisation de l'appareil.

2.5. Généralités sur le mode d'emploi

Le mode d'emploi se rapporte à la porte coulissante en bois double SOLIA. Il contient des informations importantes sur le montage, l'utilisation, l'entretien et le nettoyage. Le mode d'emploi, en particulier les consignes de sécurité, doit être lu attentivement avant la mise en service du produit, conserver soigneusement le mode d'emploi. N'utiliser le produit que comme décrit dans ce mode d'emploi,

afin d'éviter toute blessure ou tout dommage accidentel. Si tu dois céder le produit à un tiers, tu dois également lui remettre ce mode d'emploi.

2.6. Utilisation prévue

Le produit est de haute qualité, a une longue durée de vie. et est exclusivement destiné ou adapté à une utilisation dans des limites raisonnables et habituelles.

Le produit est destiné à être utilisé comme porte coulissante à l'intérieur.

N'utilise le produit que comme décrit dans ce mode d'emploi. Toute autre utilisation est considérée comme non conforme et peut entraîner des dommages matériels ou corporels. Le fabricant décline toute responsabilité pour les dommages causés par une utilisation non conforme ou incorrecte.

2.7. Consignes générales de sécurité

Indications générales sur les dangers



- Une utilisation non conforme peut entraîner des dommages corporels et matériels considérables. C'est pourquoi le montage, l'installation, la mise en service ainsi que le dépannage, les travaux d'entretien et de réparation ne doivent être effectués que par des personnes qualifiées.
- Ne monte le produit **que** si la livraison est complète et sans défaut.
- Assure-toi que toutes les pièces sont intactes et correctement montées. Un montage incorrect peut entraîner des blessures. Les pièces endommagées peuvent avoir une influence sur la sécurité et le fonctionnement.
- Ne modifie pas le produit
- Vérifie la fixation à intervalles réguliers.

Danger pour les enfants



- Éloigne les enfants des matériaux d'emballage. Il y a notamment un risque d'étouffement !
- Tenir les enfants éloignés de l'endroit où le produit est assemblé. La livraison contient de petites pièces qui peuvent être avalées ou entraîner de graves blessures.
- Le produit n'est pas un jouet pour enfants, ni un mur d'escalade ou un équipement sportif. Les différents éléments du produit peuvent tomber, ce qui peut entraîner la mort.
- Explique aux enfants comment utiliser correctement le produit et ne les laisse jamais sans surveillance pendant qu'ils jouent.
- Ne placez pas un membre entre le mur et la porte pendant l'ouverture et la fermeture de la porte. Cela peut entraîner des blessures et des écrasements.
- Veille à ce que les jeunes enfants ne mettent pas de petites pièces dans leur bouche.

Risque de blessure
Une manipulation incorrecte du produit peut entraîner des blessures.



- Avant chaque utilisation, vérifie que le produit ne présente pas de dommages visibles.
- Ne pas modifier la construction du produit. Toute modification doit faire l'objet d'une autorisation écrite du fabricant et être effectuée conformément aux instructions.
- Si le produit est endommagé, il ne doit plus être utilisé. Les pièces endommagées doivent être réparées ou remplacées par des pièces de rechange d'origine.
- Veille à ce que le produit soit installé solidement et durablement afin d'éviter les blessures.
- Ne monte pas sur le produit, il y a un risque de chute.
- Ne te hisse pas sur le produit, il y a un risque de chute.

Risque d'endommagement



- Une manipulation inappropriée du produit peut entraîner des dommages.
- Si tu ouvres l'emballage sans précaution avec un couteau ou un autre objet pointu, tu risques d'endommager le produit. Sois très prudent lors de l'ouverture.
- Ne monte pas sur le produit, il y a un risque de chute.

3. Caractéristiques du produit

3.1. Données techniques

SOLIA	205 x 90	205 x 105
Dimensions de la porte coulissante (H x L x P)	(2x) 2050 x 900 x 40 mm	(2x) 2050 x 1050 x 40 mm
Poids de la porte coulissante	26 kg par porte	32 kg par porte
Longueur du rail de roulement (L)	200 cm	200 cm
Poids du rail de roulement	23 kg	23 kg
Matériau de la porte coulissante	Bois de pin	Bois de pin
Matériau du rail de roulement	Acier	Acier

3.2. Description du produit

La porte coulissante en pin est un véritable bijou pour la maison, le magasin ou le cabinet. Avec ses dimensions (205 x 90 x 4,0 cm / 205 x 105 x 4,0 cm), elle convient parfaitement aux passages.

Le tout nouveau système de coulissement assure un mouvement doux et silencieux. Les matériaux de qualité supérieure garantissent une qualité durable. Le montage est simple et la surface est facile à entretenir, ce qui garantit un nettoyage aisé.

Découvre les possibilités qui s'offrent à toi avec cette porte coulissante. Apporte du style, de l'élégance et de la fonctionnalité dans les pièces. N'attends plus et achète ce produit pour une expérience incomparable à la maison ou dans l'environnement professionnel.

4. Contenu de la livraison

Vérifier que l'emballage n'est pas endommagé à la livraison. En outre, immédiatement après le déballage, vérifier que la livraison est complète et que le produit et tous les composants sont en parfait état. Ne monte le produit que si le contenu de la livraison est complet et non endommagé.

Composants/pièces

Quantité de la version 205 x 90 / (105) cm

No.	Description	Quantité	Illustration
A.	Cadre de porte vertical	2	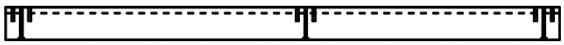
B.	Cadre de porte en haut	1	
C.	Cadre de porte au milieu	1	
D.	Cadre de porte en bas	1	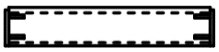
E.	Baguette de porte intérieure gauche	2	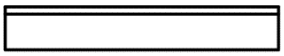
F.	Baguette de porte intérieure centrale	6(8)	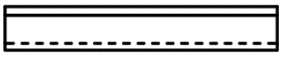
G.	Baguette de porte intérieure droite	2	
H.	Croix du milieu	2	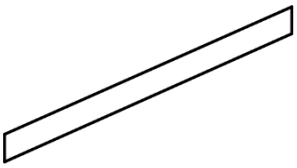
I.	Cheville	12	
J.	Vis	6	
K.	Vis ST 3.5x20	8	
L.	Rail de roulement (en 2 parties) Longueur totale : 2000 mm	2	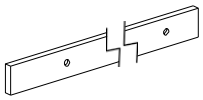
M.	Entretoise	10	
N.	Butée de porte	4	
O.	Guide au sol	2	

No.	Description	Quantité	Illustration
P.	Sécurité anti-chute avec vis	4	
Q.	Galet de roulement	4	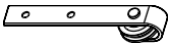
R.	Poignée de porte	2	
S.	**Entretoise** Cheville (Ø10)	15	
T.	**Entretoise** Vis (ST8x90)	5	
U.	**Guide au sol** Cheville (Ø6)	4	
V.	**Guide au sol** Vis (ST4.2x25)	4	
W.	**Galet de roulement/cadre de porte** Vis (M10x60)	8	
X.	Connecteur angulaire	5	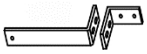
Y.	Clé Allen	1	
Z.	Vis M8 x 60	5	
Z1	Vis ST 4.2 x 25	8	
Z2	Vis M10 x 25	10	
Z3	Vis ST 8 x 50	10	

5. Montage

5.1. Consignes de sécurité

Toutes les informations relatives à la sécurité et à la santé doivent être lues.

Risque de blessure

Une manipulation incorrecte lors du montage peut entraîner des blessures.



- Le produit est livré dans quelques paquets. Veille à ce que les paquets soient ouverts par le haut. Fais très attention en ouvrant les paquets.
- Immédiatement après le déballage, vérifie que la livraison est complète et que le produit et toutes les pièces sont en parfait état.
- Ne monte le produit **que** si la livraison est complète et sans défaut.
- Nous recommandons de monter le produit à deux personnes.
- Porte des vêtements de protection, tels que des chaussures de sécurité et des gants de protection, lors du montage.
- Des connaissances techniques approfondies sont nécessaires pour monter le produit. Ne monte le produit toi-même **que** si
  - tu es sûr que le produit peut être placé à l'endroit choisi pour le montage.
  - tu comprends le mode d'emploi
  - tu disposes des outils nécessaires
  - tu disposes des connaissances techniques nécessaires
- Utilise le matériel de fixation approprié pour le montage mural.
- Montez le produit uniquement sur des murs et **non** sous des plafonds.
- Avant de monter le produit, vérifiez que le mur existant résiste durablement à la charge. Utilise le matériel de fixation approprié en fonction de la nature du mur. Si le mur présente des dommages (par exemple des fissures, etc.), consulte un spécialiste en statique.
- Respecte impérativement les dimensions de montage et utilise le matériel de montage fourni.
- Les erreurs de montage ou les dommages causés par le montage sont exclus de la garantie.
- Nettoie soigneusement le profilé après le montage afin de permettre le bon fonctionnement des galets de roulement.

5.2. Structure du produit

Le produit est livré démonté et peut être monté avec peu d'efforts. Respecte scrupuleusement les instructions de montage. En cas de non-respect, le fonctionnement et la sécurité du produit ne sont pas garantis.

Outils nécessaires

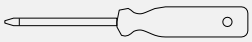	Tournevis cruciforme		Ruban à mesurer
	Forets à pierre		Crayon
	Clé Allen		Cutter
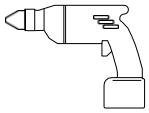	Perceuse		Escabeau
	Niveau à bulle	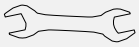	Clé à molette
	Lot		



- Les instructions suivantes doivent être lues attentivement.
- Veille à ce que le montage soit vertical et horizontal. En cas d'irrégularités du mur ou d'utilisation d'un profilé de doublure, le guidage au sol doit être adapté.

Montage de la porte coulissante 205 x 90 cm / 205 x 105 cm

Illustration	Étape de construction
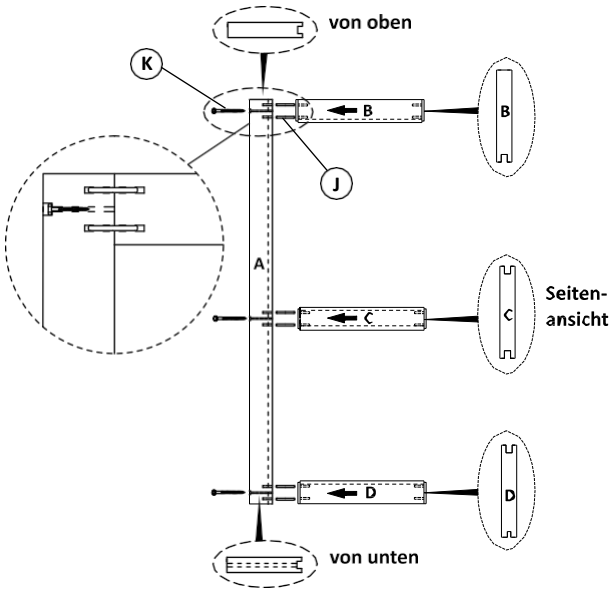	**Étape 1 : Montage du cadre** - Introduis 6x chevilles (**J**) dans les trous du cadre de la porte (**A**). - Fais glisser les cadres horizontaux de la porte (**B**, **C** & **D**) sur le cadre de la porte (**A**). **Remarque :** fais attention au sens de montage de la rainure et de la languette. - Visse le cadre de porte de l'extérieur avec 3x vis (**K**).

Montage de la porte coulissante 205 x 90 cm

Illustration	Étape de construction
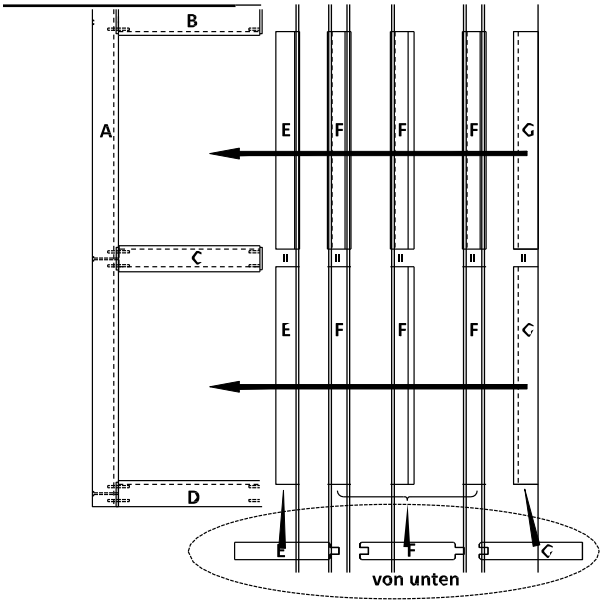	**Étape 2 : Montage des baguettes intérieures de la porte** **Remarque :** fais attention au sens de montage de la rainure et de la languette. - Commence par glisser la baguette de porte (**E**) entre les cadres de porte (**B** & **C**) et (**C** & **D**). - Ensuite, glisse 3x baguette de porte (**F**) entre les cadres de porte. - Pour finir, glisse la baguette de porte (**G**) entre les cadres de porte.

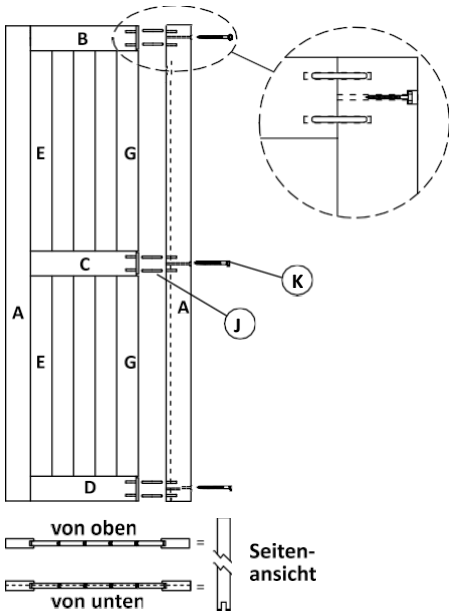

Étape 3 : Montage final du cadre

- Introduis 6x chevilles (**I**) dans les trous du cadre de la porte (**A**).
- Fais glisser les cadres de porte (**A**) sur les cadres de porte horizontaux (**B**, **C** & **D**).

Remarque : fais attention au sens de montage de la rainure et de la languette.

- Visse le cadre de porte de l'extérieur avec 3x vis (**J**).

Montage de la porte coulissante 205 x 105 cm

Illustration	Étape de construction

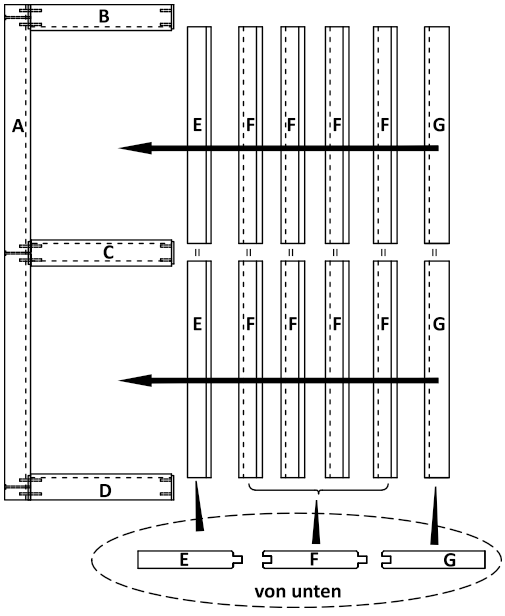

Étape 2 : Montage des baguettes intérieures de la porte Remarque : respecte le sens de montage de la rainure et de la plume.

- Commence par glisser la baguette de porte (**E**) entre les cadres de porte (**B** & **C**) et (**C** & **D**).
- Ensuite, glisse 4x baguette de porte (**F**) entre les cadres de porte.
- Pour finir, glisse la baguette de porte (**G**) entre les cadres de porte.

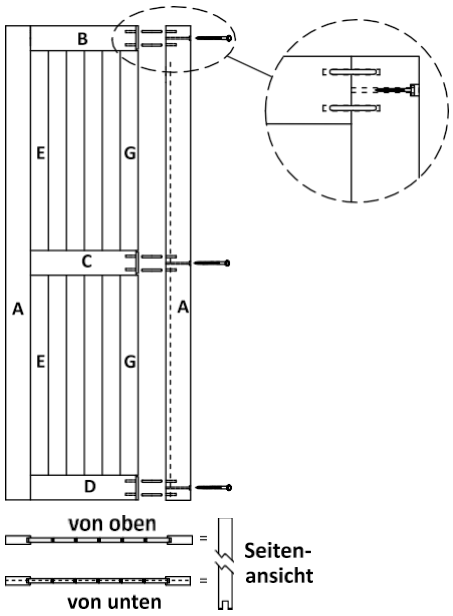

Étape 3 : Montage final du cadre

- Introduis 6x chevilles (**I**) dans les trous du cadre de la porte (**A**).
- Fais glisser les cadres de porte (**A**) sur les cadres de porte horizontaux (**B**, **C** & **D**).

Remarque : fais attention au sens de montage de la rainure et de la languette.

- Visse le cadre de porte de l'extérieur avec 3x vis (**J**).

Montage de l'ornement (exemple de présentation)

Illustration	Étape de construction
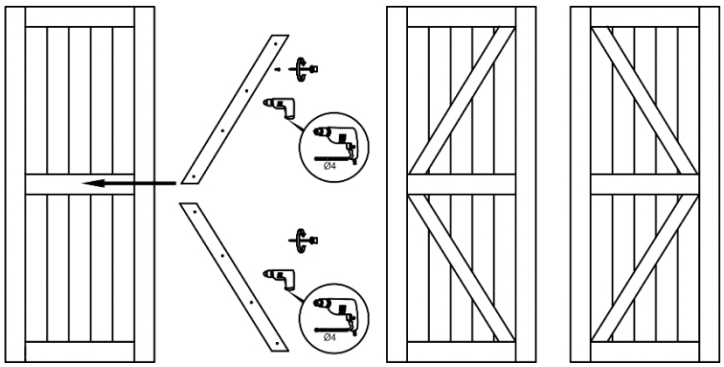	**Étape 4 : Option A** -La décoration peut être fixée à l' aide des vis (**K**) dans le champ inférieur, qui doivent être pré-percées. **Remarque :** Note les posi- tions La position du revêtement ne doit pas être orientée vers le mur.
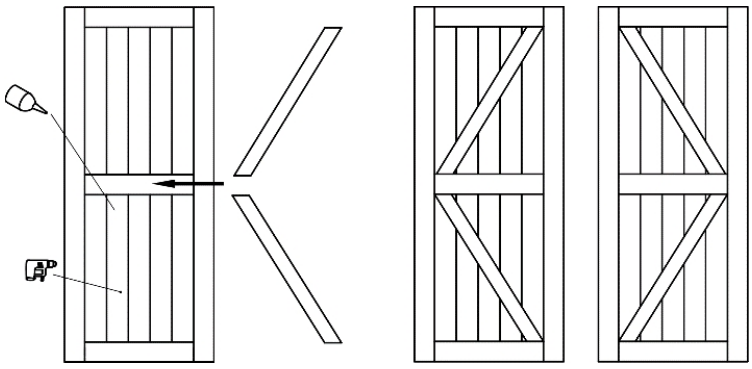	**Étape 4 : Option B** -Une autre possibilité est de consolider la décoration avec de la colle et des clous. **Remarque :** Note les posi- tions La position du revêtement ne doit pas être orientée vers le mur. **Remarque :** tiens compte de la longueur des ongles.

Montage du rail de roulement

Illustration	Étape de construction
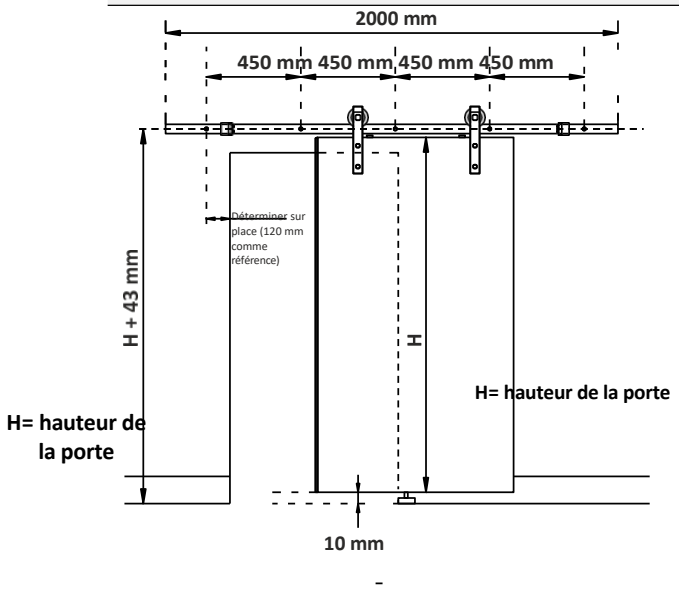	**Étape 5 : Croquis d'ensemble avec les dimensions de montage** Illustration : rail de roulement avec porte coulissante suspendue

Montage sur un mur maçonné

Illustration	Étape de construction
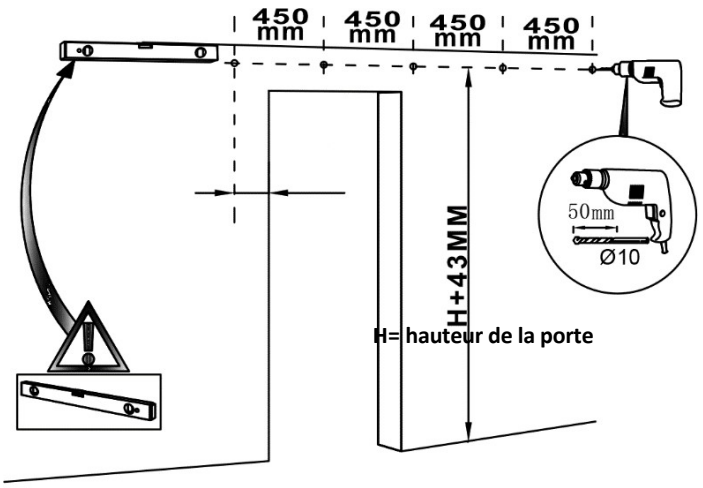	**Étape 6a : pré-percer le mur** **Remarque :** avant le montage, vérifie que le mur ne comporte pas de câbles ou d'autres conduites sous le crépi ou la brique. -Trace les trous de perçage conformément à l'illustration, en utilisant un niveau à bulle et un mètre ruban. Perce les trous à l'aide d'une perceuse de pierres Ø10, 50 mm de profondeur.

Illustration	Étape de construction
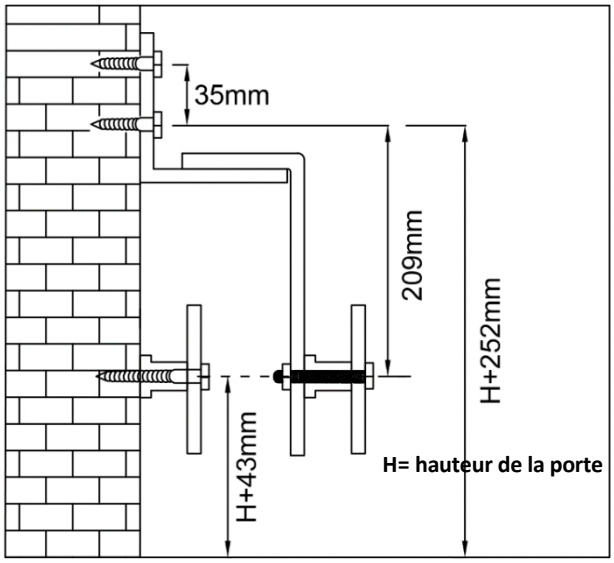	**Remarque :** fais attention aux distances lors du vissage.
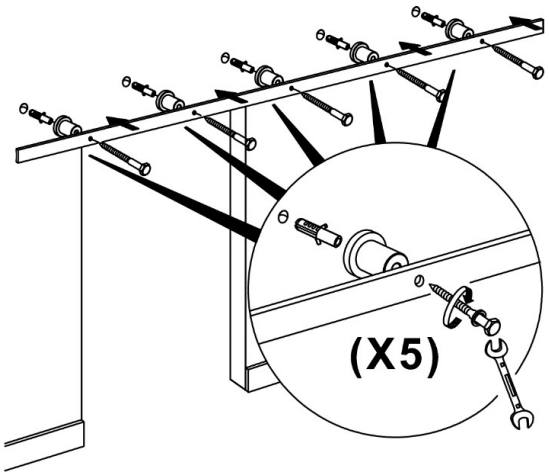	**Étape 6b : visser le rail de roulement au mur** - Introduis les chevilles (**S**) dans les trous. - Glisse la vis (**Z3**) dans le trou du rail de roulement (**L**), puis dans l'entretoise (**M**). Visse ensuite l'unité au mur.

Illustration	Étape de construction
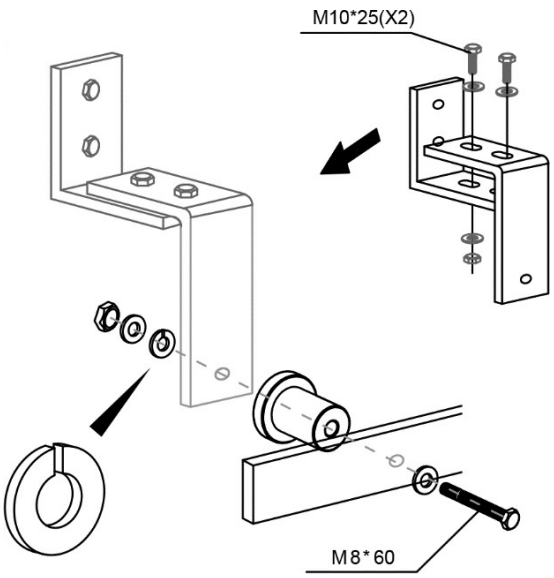	**Étape 7a : Monter le connecteur angulaire** - Assemble les équerres (X) avec les vis (**Z**, **Z2**).
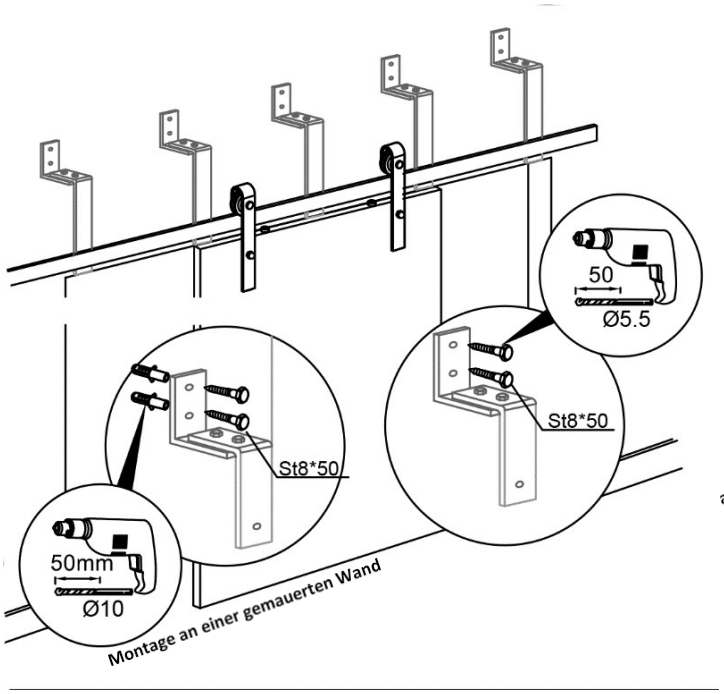	**Étape 7b : Fixer le connecteur angulaire** -Visser les équerres assemblées (**X**) sur le mur. Veille à ce que les dimensions de perçage soient correctes.

Montage sur une cloison sèche avec structure porteuse

Illustration	Étape de construction
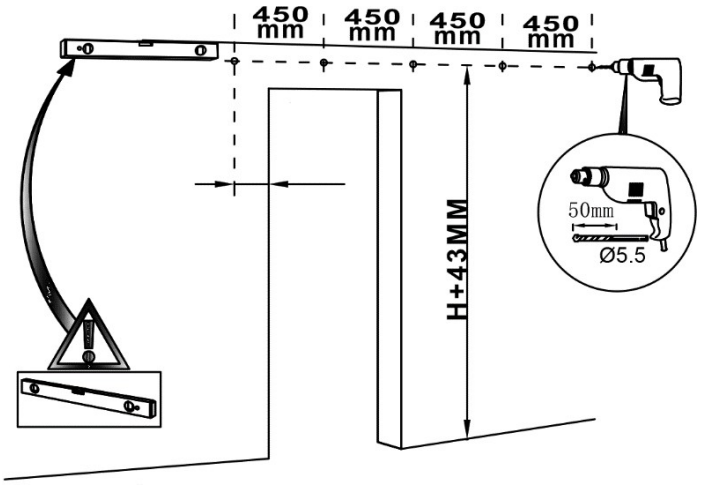	**Étape 8a : pré-percer le mur** **Remarque :** avant le montage, vérifie que le mur ne comporte pas de câbles ou d'autres conduites sous le crépi ou la brique. -Trace les trous de perçage conformément à l'illustration, en utilisant un niveau à bulle et un mètre ruban. Perce les trous à l'aide d'une perceuse à pierre Ø5,5, 50 mm de profondeur.
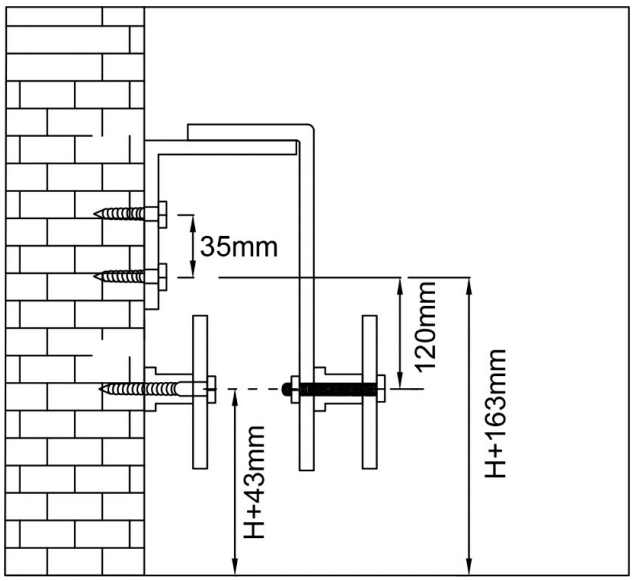	**Remarque :** fais attention aux distances lors du vissage.

Illustration	Étape de construction
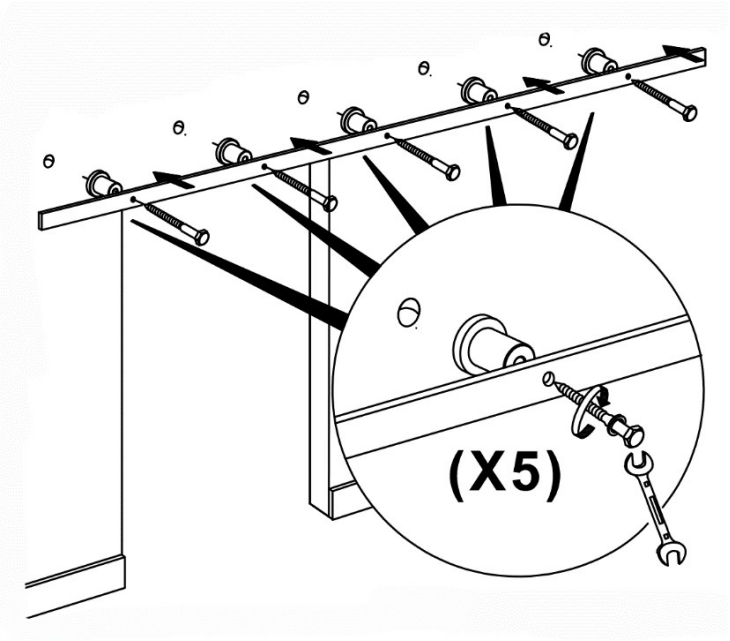	**Étape 8b : visser le rail de roulement au mur** - Introduis les chevilles (**S**) dans les trous. - Glisse la vis (**Z3**) dans le trou du rail de roulement (**L**), puis dans l'entretoise (**M**). Visse ensuite l'unité au mur.
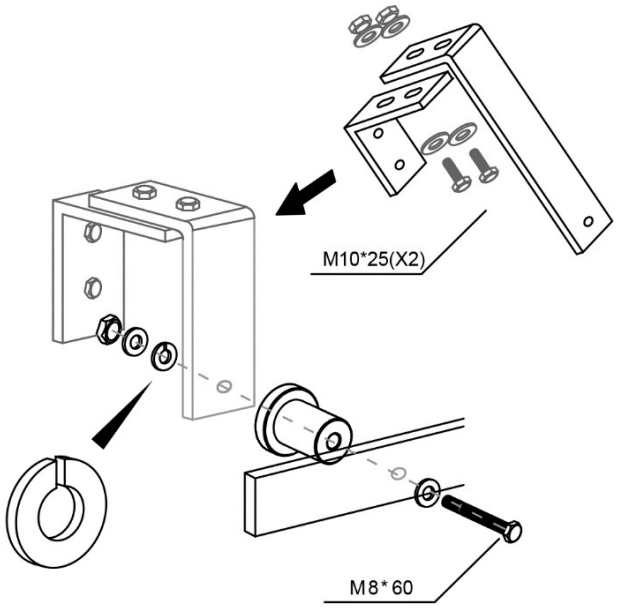	**Étape 9a : Monter le connecteur angulaire** - Assemble les équerres (**X**) avec les vis (**Z**, **Z2**).

Illustration	Étape de construction
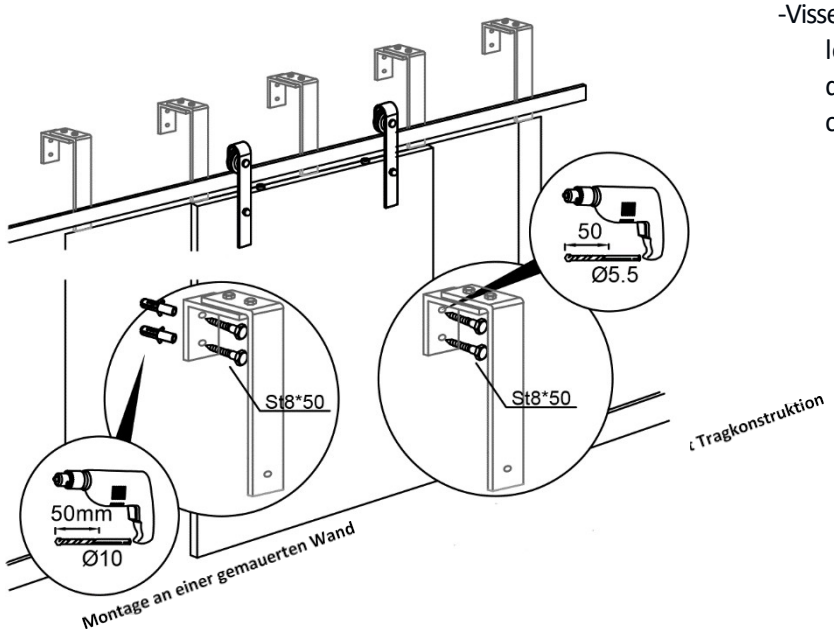	**Étape 9b : Fixer le connecteur angulaire** -Visser les équerres assemblées (**X**) sur le mur. Veille à ce que les dimensions de perçage soient correctes.

Montage de la porte coulissante

Illustration	Étape de construction
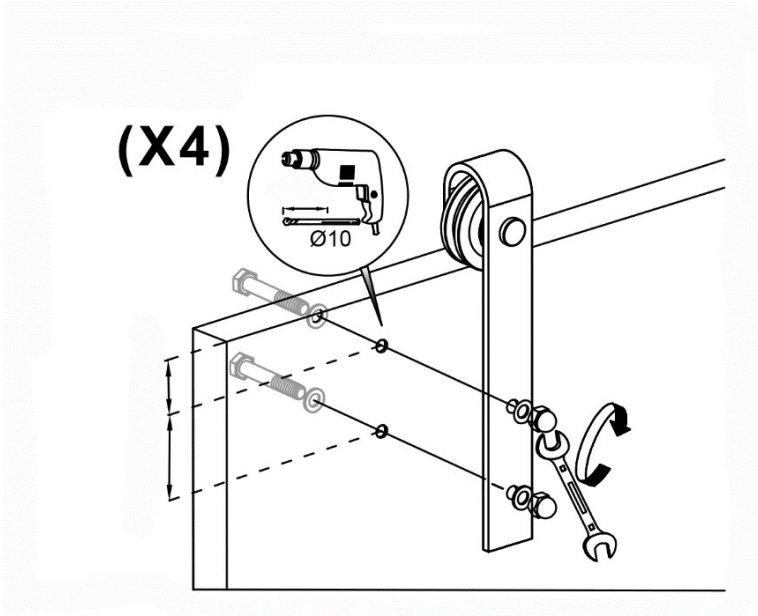	**Étape 10 : Monter le galet** - Les trous de passage pour les vis doivent être percés aux dimensions indiquées et au Ø10. (**voir ill. à gauche**) **Remarque** : les galets de roulement doivent à gauche et à droite du cadre de la porte. (**voir illustration, étape 9**) - Visse le galet (**Q**) avec les vis (**W**) en haut de la porte coulissante. **Attention :** les roulettes **doivent** être orientées vers le mur.

Illustration	Étape de construction
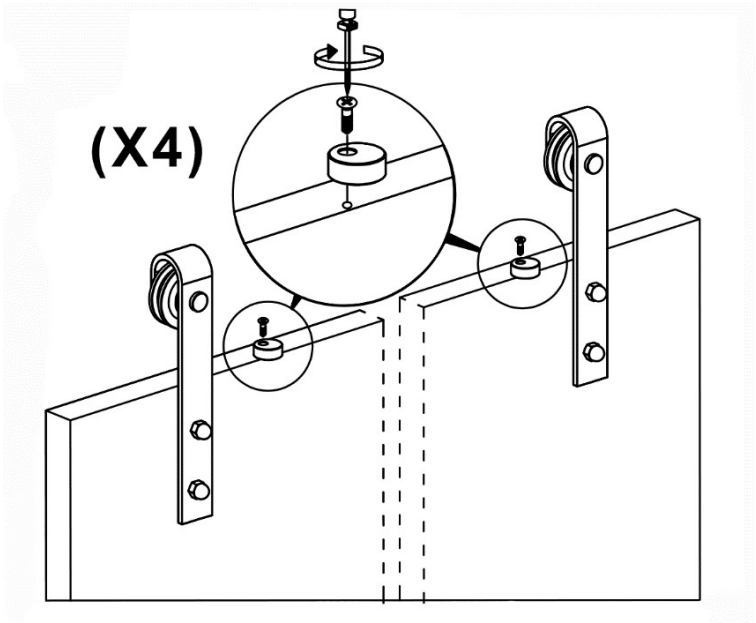	**Étape 11 : Monter la protection anti-chute** -Visser la protection antichute (**P**) uniformément en haut à côté des roulettes.
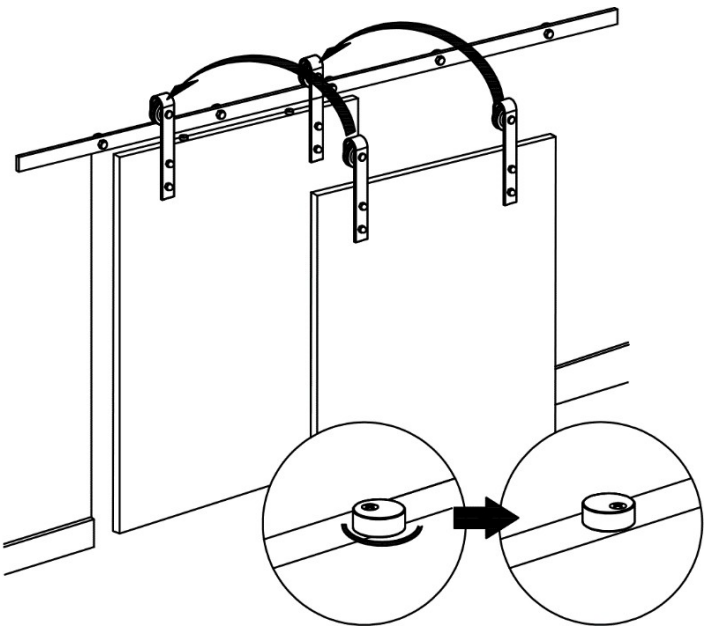	**Étape 12 : Accrocher la porte coulissante** - Accroche la porte en bois au milieu du rail de roulement. - Le galet est posé sur le rail de roulement, bloqué et peut ensuite être déplacé en continu sur le rail de roulement. **Régler la sécurité anti-chute** - Tourne la protection antichute sur le cadre de la porte, celle-ci ne doit pas dépasser.

Illustration	Étape de construction
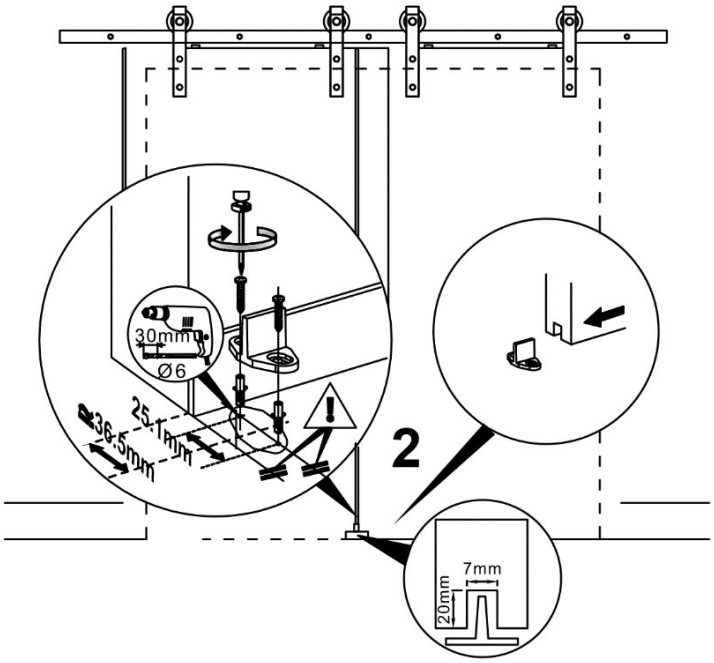	**Étape 13 : Monter le guide inférieur** - Montez le guide de sol (O) sur le sol. **Attention :** Respecte la distance entre les guides inférieurs. Le guide inférieur ne doit pas être monté dans le passage. - Perce les trous à 30 mm de profondeur dans le sol. - Introduis les chevilles (V) dans le trou et visse le guide au sol à l'aide des vis (W). **Attention** : dans le cas d'un sol carrelé, il faut tenir compte du fait que les trous pour le montage du guide de sol peuvent entraîner des fissures. **Recommandation** : coller la base du sol. **Remarque** : assure-toi que le guide-planche ne coince pas ou ne frotte pas contre la porte.
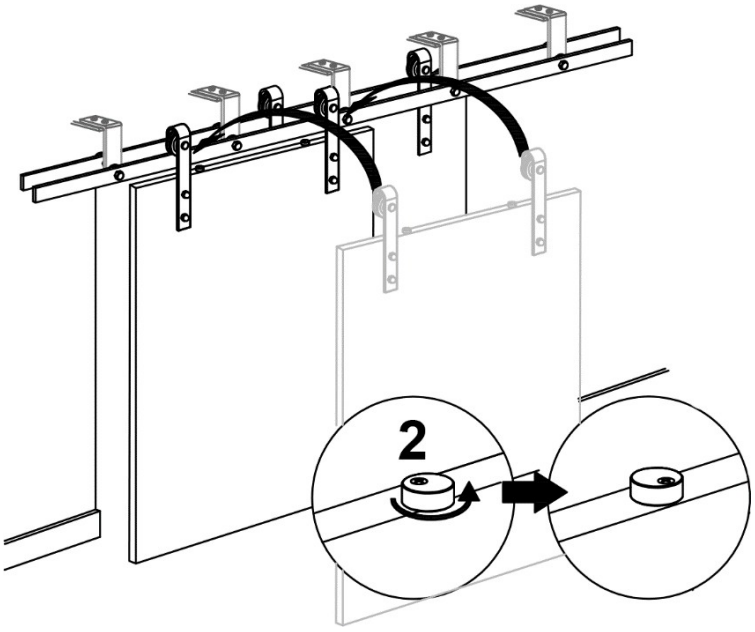	**Étape 14 : Accrocher la porte coulissante** - Accroche la porte en bois au milieu du rail de roulement. - Le galet est posé sur le rail de roulement, bloqué et peut ensuite être déplacé en continu sur le rail de roulement. **Régler la sécurité anti-chute** - Tourne la protection antichute sur le cadre de la porte, celle-ci ne doit pas dépasser. **Remarque :** La procédure est répétée. (voir étapes 12,13)

Illustration	Étape de construction
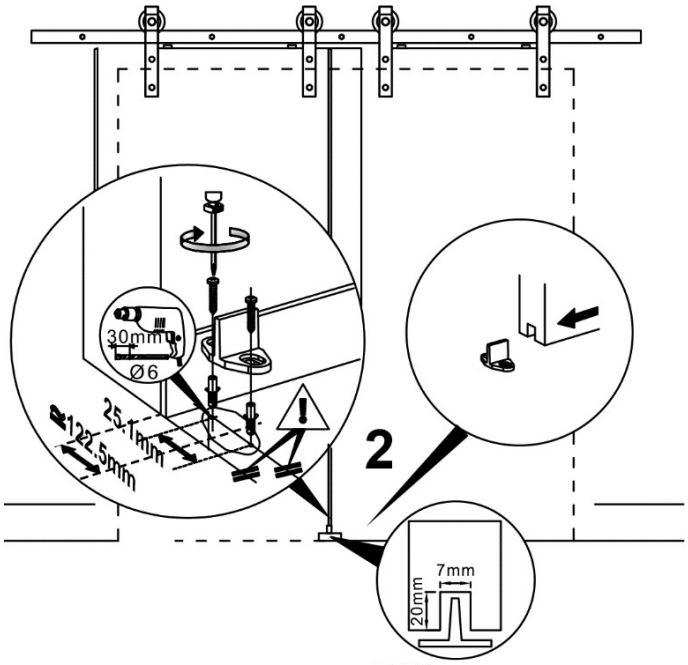	**Étape 15 : Monter le guide inférieur** - Montez le guide de sol (O) sur le sol. **Attention :** Respecte la distance entre les guides inférieurs. Le guide inférieur ne doit pas être monté dans le passage. - Perce les trous à 30 mm de profondeur dans le sol. - Introduis les chevilles (V) dans le trou et visse le guide au sol à l'aide des vis (W). **Attention** : dans le cas d'un sol carrelé, il faut tenir compte du fait que les trous pour le montage du guide de sol peuvent entraîner des fissures. **Recommandation** : coller la base du sol. **Remarque** : Veille à ce que le guide-planche ne coince pas ou ne frotte pas contre la porte. **Remarque :** La procédure est répétée. (voir étapes 12,13)
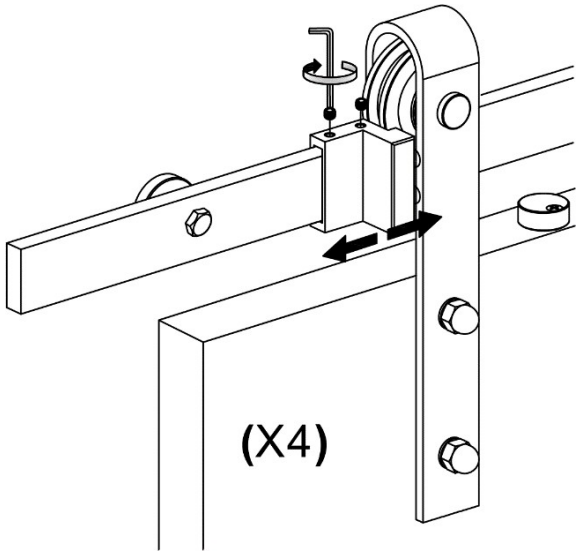	**Étape 16 : Monter la butée de porte** - Montez la butée de porte (**O**) des deux côtés sur le rail de roulement. - Aligne la butée de porte. - Serre les vis de fixation**.** - Nettoie soigneusement le rail de roulement après le montage.

Illustration	Étape de construction
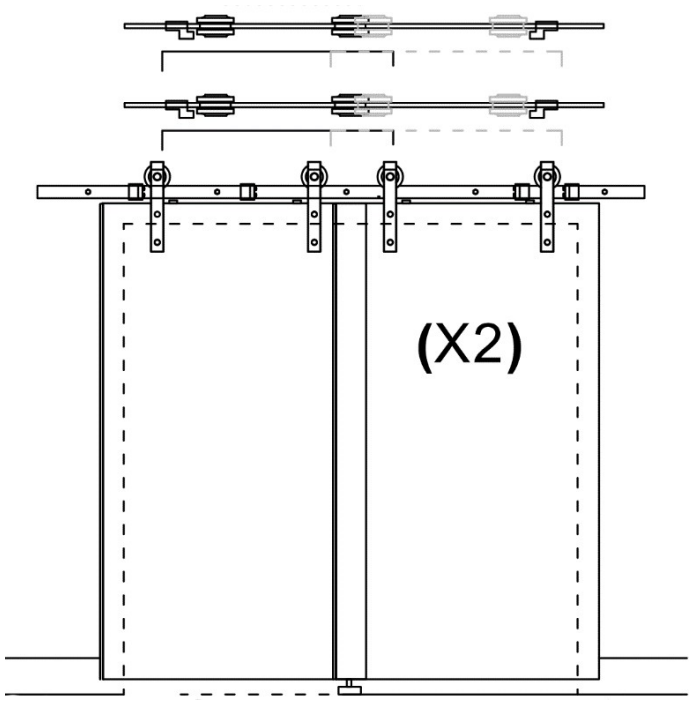	**Étape 17 :** Répétez toutes ces opérations pour l'autre côté de la porte coulissante.
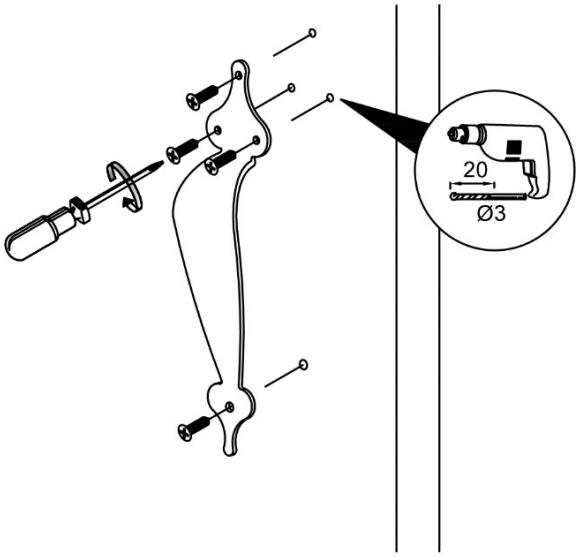	**Étape 18 : Monter la poignée de porte** - La distance entre les fixations de la poignée de porte doit être mesurée en premier. - Les trous de passage pour les vis doivent être percés avec les dimensions mesurées et Ø3. Visse la poignée de porte (**S**) à la porte avec les vis appropriées (**Z1**).

6. Application

6.1. Consignes de sécurité

Les informations suivantes relatives à la sécurité et à la santé doivent être lues attentivement.

Risque de blessure

Une manipulation inappropriée lors de l'utilisation peut entraîner des blessures.



- N'utilise pas un produit endommagé.
- Ne modifie pas le produit.
- Le produit n'est pas un jouet pour enfants, ni un mur d'escalade ou un équipement sportif. Il est interdit aux enfants de jouer avec le produit.
- Les erreurs d'utilisation ou les dommages résultant d'une mauvaise utilisation sont exclus de la garantie.
- Vérifie toutes les fixations au cours de la première semaine, puis à intervalles réguliers.
- Si la ferrure de la porte coulissante est endommagée, elle ne peut être remplacée que par une ferrure d'origine.

6.2. Première mise en service

Avant la première utilisation, vérifier que le produit n'est pas endommagé. Le produit ne doit être utilisé que s'il n'est pas endommagé.

6.3. Exploitation

Vérifie avant d'utiliser le produit,

- le bon état.
- toutes les fonctions des galets de roulement.

6.4. Lieu de stockage



-Stocke le produit et ses accessoires dans un endroit si possible protégé des intempéries, bien aéré et sec.

7. Dépannage

Si les dysfonctionnements suivants apparaissent pendant le fonctionnement, veuillez vérifier les causes d'erreur suivantes à l'aide du tableau suivant. Si les mesures indiquées ne permettent pas de résoudre le problème, mettre le produit hors service.

Erreur	Cause possible	Solution
Le produit vacille ou oscille	- Les vis de fixation se sont desserrées - La fixation au sol s'est détachée	- Serrer les vis de fixation - Resserrer les vis de fixation de la planche
Le produit ne peut pas être poussé	- De la poussière ou d'autres impuretés se sont accumulées entre le galet et le rail de roulement. - La fixation au sol s'est détachée ou déplacée	- éliminer la poussière et les salissures - Resserrer et aligner les vis de fixation de la tablette.

Si un autre problème survient avec le produit, contacte-nous.

8. Maintenance et entretien

8.1. Consignes de sécurité

Risque de blessure
Une manipulation inappropriée lors de l'utilisation peut entraîner des blessures.



- Nettoie les surfaces avec un chiffon humide et un détergent doux adapté au verre et au métal.
- N'utilise pas de produits de nettoyage agressifs ou de nettoyeurs à haute pression pour le nettoyage.
- Respecte également les consignes du fabricant du produit de nettoyage.

9. Démontage

9.1. Consignes de sécurité

Risque de blessure
Une manipulation inappropriée lors du démontage peut entraîner des blessures.



- Le produit est très lourd et de grandes dimensions, il faut au moins deux personnes pour le démonter.
- Sécurise le produit avant le démontage pour éviter qu'il ne tombe.

Le démontage du produit doit être effectué dans l'ordre inverse du montage. (**voir chapitre Montage**)

10. Élimination



- Mettre au rebut le produit et tous ses composants conformément aux réglementations locales et nationales, afin d'éviter tout dommage à l'environnement.
- Nos emballages sont fabriqués à partir de matériaux respectueux de l'environnement. Ils peuvent être recyclés et servir ainsi de matières premières précieuses. Elimine les matériaux d'emballage (cartons, emballages sales, etc.) séparément et dans les règles de l'art, conformément aux prescriptions nationales en vigueur.
- Contacte le fabricant en cas d'incertitude quant à l'élimination.
- Tu peux également obtenir des informations sur l'élimination correcte des déchets auprès des centres d'élimination locaux.

Home Deluxe GmbH
Chemin de retranchement 2
32312 Lübbecke Allemagne
Tél. : +49 (0)5743 6181-0
www.home-deluxe-gmbh.de

GA-129-00-SOLIA
2024/02